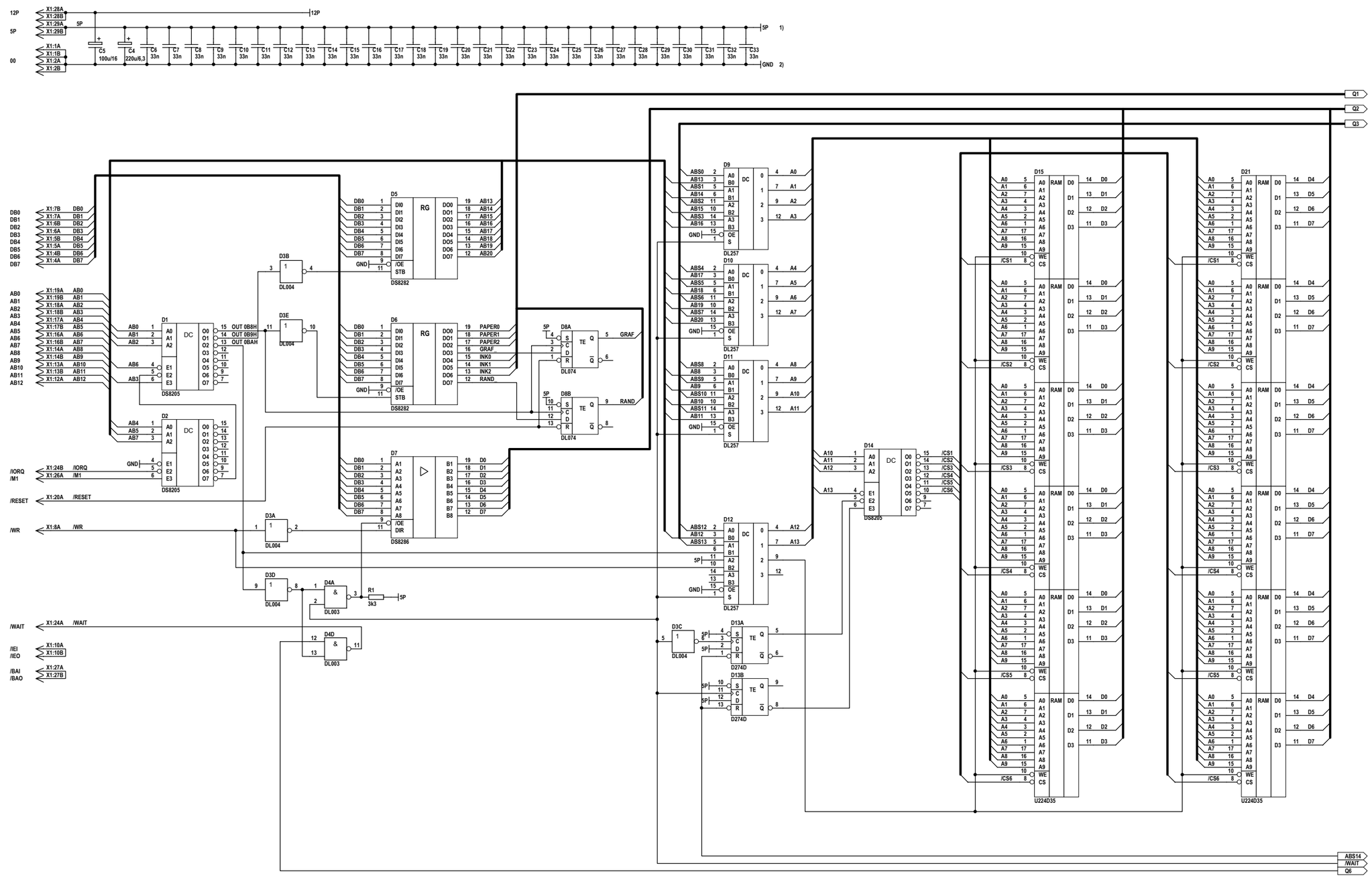

X1:3B
X1:3A
X1:8B
X1:9A
X1:9B
X1:11A
X1:11B
X1:12B
X1:15B
X1:15A
X1:20B
X1:21A
X1:21B
X1:22B
X1:22A
X1:23A
X1:23B
X1:25A
X1:25B
X1:26B

1) nach Anschluß 14 von D3, D4, D8, D13, D31-33, D37, D39-44, D46, D49, D50
16 von D1, D2, D9-12, D14, D27-30, D36, D38, D45, D47
18 von D15 ... D26
20 von D5 ... D7
24 von D34 und D35
1 von D48

2) nach Anschluß 7 von D3, D4, D8, D13, D31-33, D37, D39-44, D46, D49, D50
8 von D1, D2, D9-12, D14, D27-30, D36, D38, D45, D47, D48
9 von D15 ... D26
10 von D5 ... D7
12 von D34 und D35
20 von D5 ... D7

VEB Kombinat Robotron Leningrader Str. 15 8012 Dresden				Dateiname: Revision: 1.0
Maße ohne Toleranzangabe		Datum	Name	Benennung
	Bearb.			Kleincomputer Z9001 / Grafikzusatz
Längenmaße	Gepr.			
Rundungshalbmesser	Norm			
Winkelmaße	QS			
Klass.-Nr.	Typ			Zeichnungs-Nr. 1.40.536 651.2/04 — Blatt 1 von 2
	Variantenstückliste			Ers. f.

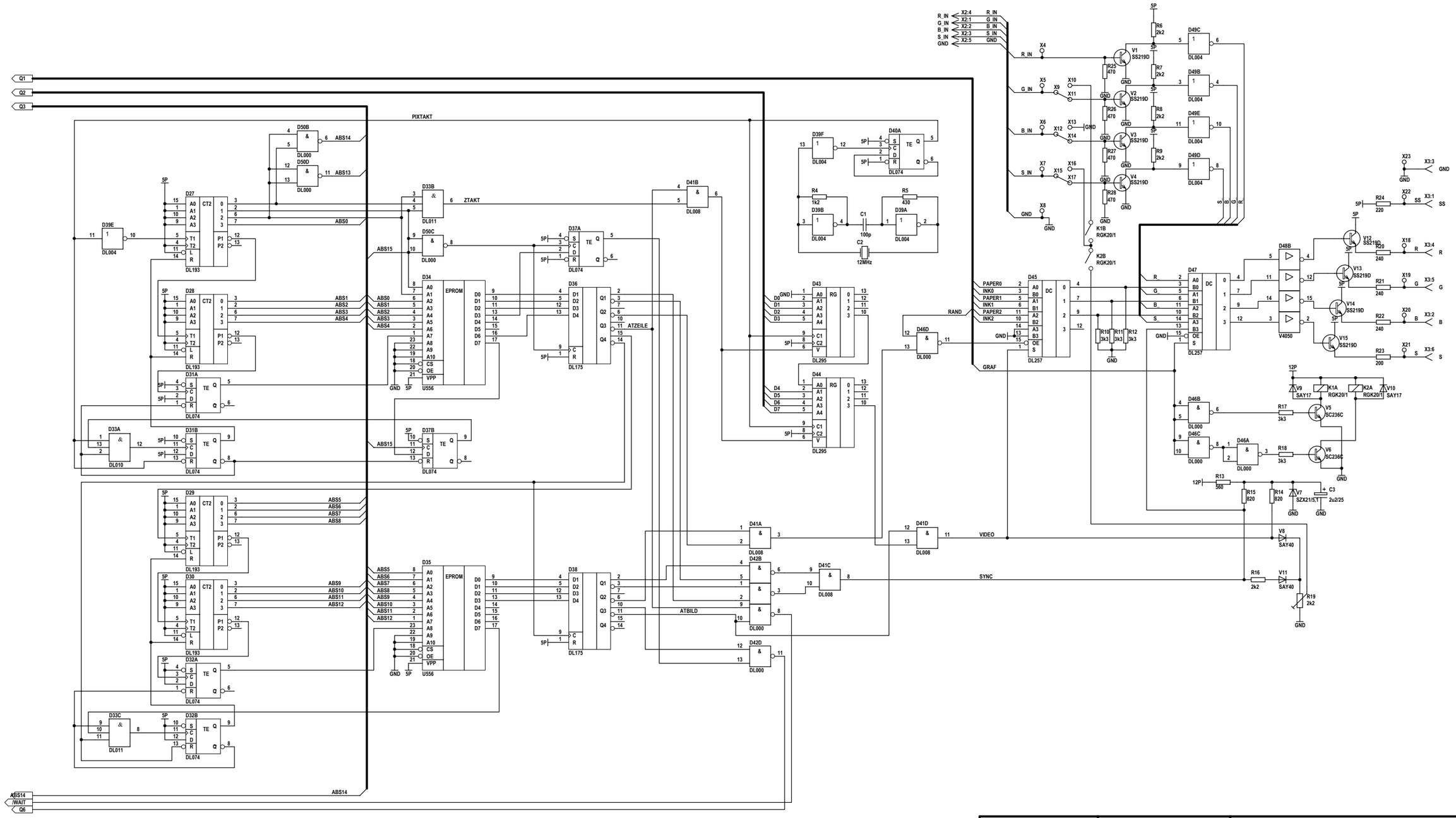

VEB Kombinat Robotron Leningrader Str. 15 8012 Dresden			Dateiname: Revision: 1.0
Maße ohne Toleranzangabe		Datum	Name	Benennung
	Bearb.			Kleincomputer Z9001 / Grafikzusatz
Längenmaße	Gepr.			
Rundungshalbmesser	Norm			
Winkelmaße	QS			
Klass.-Nr.	Typ			Zeichnungs-Nr. 1.40.536 651.2/04 — Blatt 2 von 2
	Variantenstückliste			Ers. f.