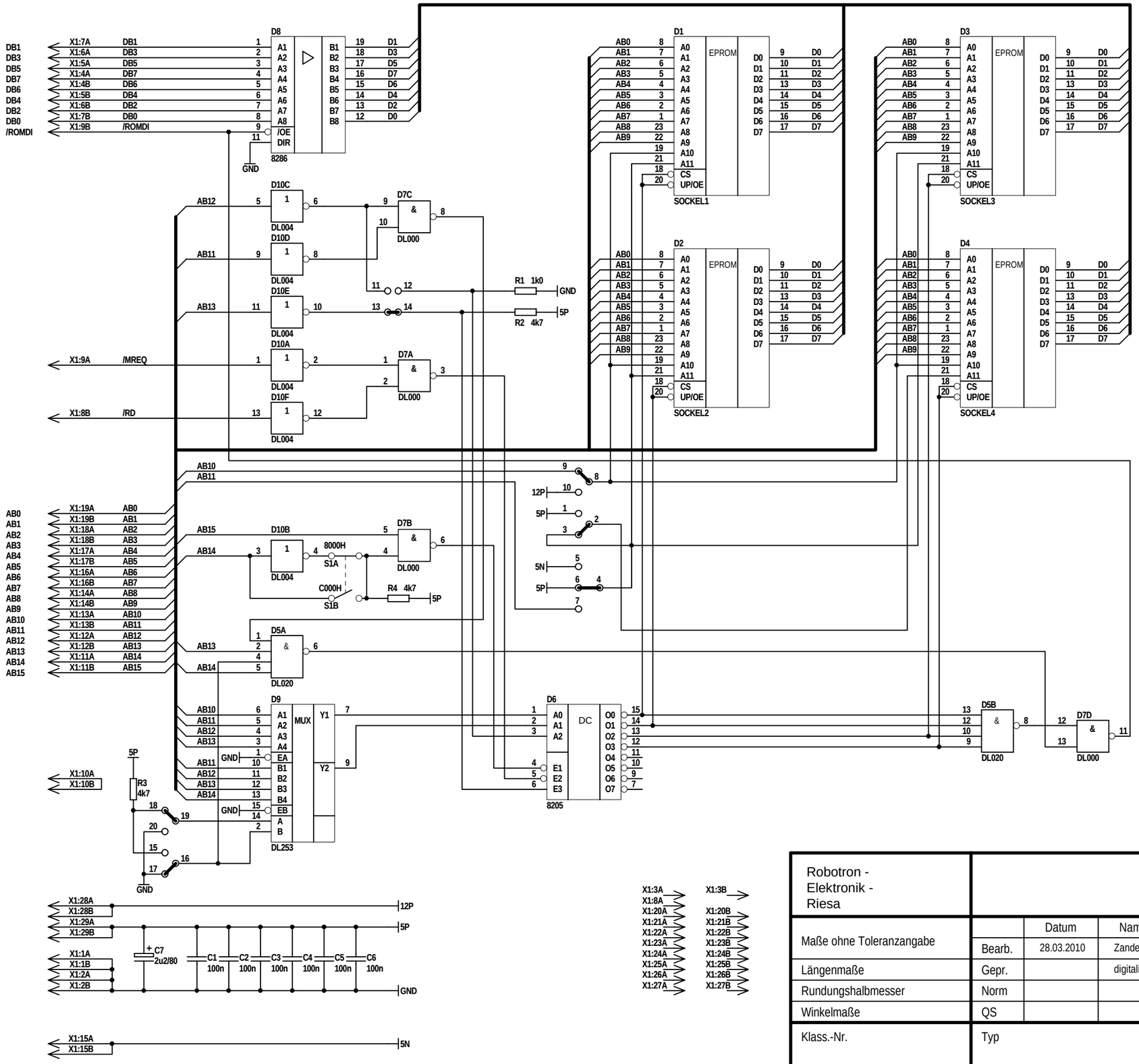

Wickelverbindung	D1 - D4		
	U2708	U2716	U2732
1 - 2			
2 - 3	X	X	X
4 - 5	X		
4 - 6		X	
4 - 7			X
8 - 9		X	X
8 - 10	X		
11 - 12	X		
13 - 14	X	X	
15 - 16			X
16 - 17	X	X	
18 - 19		X	
19 - 20	X		X

Schalterstellung	Adresse	
	U2716, U2732	U2708
links	8000H	5000H
rechts	C000H	D000H

gezeichnet in Stellung
links --> 8000H

Brücken in Stellung U2716

Robotron - Elektronik - Riesa			Dateiname: Z13_ROM.sch Revision: 1.0
Maße ohne Toleranzangabe		Datum	Name
	Bearb.	28.03.2010	Zander
Längenmaße	Gepr.		digitalisiert
Rundungshalbmesser	Norm		
Winkelmaße	QS		
Benennung: Stromlaufplan **Z1013 - ROM-Modul**			
Klass.-Nr.	Typ		Zeichnungs-Nr. **043 - 1030**
Blatt 1 von 1			
PROTEL			
	Variantenstückliste		Ers. f.